ZPA-10 是正旗通信推出的 10W TDD 收发一体射频功率放大器，其尺寸为 121.6*90mm，工作于 500-1500MHz 频段，具备高线性输出，可适配我司自组网板卡。

主要特征

- 收发一体
- 可根据客户需求定制工作频段
- 最大输出功率可达 40dBm

规格参数

工作频率	500-1500MHz
带宽	20-100MHz
发射通道	
增益	13±1dB
输出功率	40±1dBm
EVM	≤-25dB@40dBm
	≤-28dB@37dBm
接收通道	
增益	5±1dB
输入输出接口	SMA
控制接口	
接口形式	SMA
切换逻辑	高电平发射使能，逻辑电平 3.3V
	低电平接收使能，逻辑电平 0V
切换速度	＜1us
供电电压	28±4V
尺寸	121.6*90*26mm
温度范围	存储温度：-40℃~+125℃
	工作温度：-20℃~+65℃
电流	最大 2A@28V

接口定义

接口	**描述**
IN	信号输入，接板卡
OUT	功率输出，接天线
控制	功放收发控制信号
供电接口	2 芯电源插座，功放供电

订购信息

型号	**工作频段**	**发射增益**	**发射功率**	**接收增益**
ZPA580-10	565-595MHz	13dB	40dBm	6dB
ZPA616-10	566-616MHz	13dB	40dBm	6dB
ZPA1400-10	1428-1448MHz	13dB	40dBm	6dB

DO NOT COPY

物理尺寸

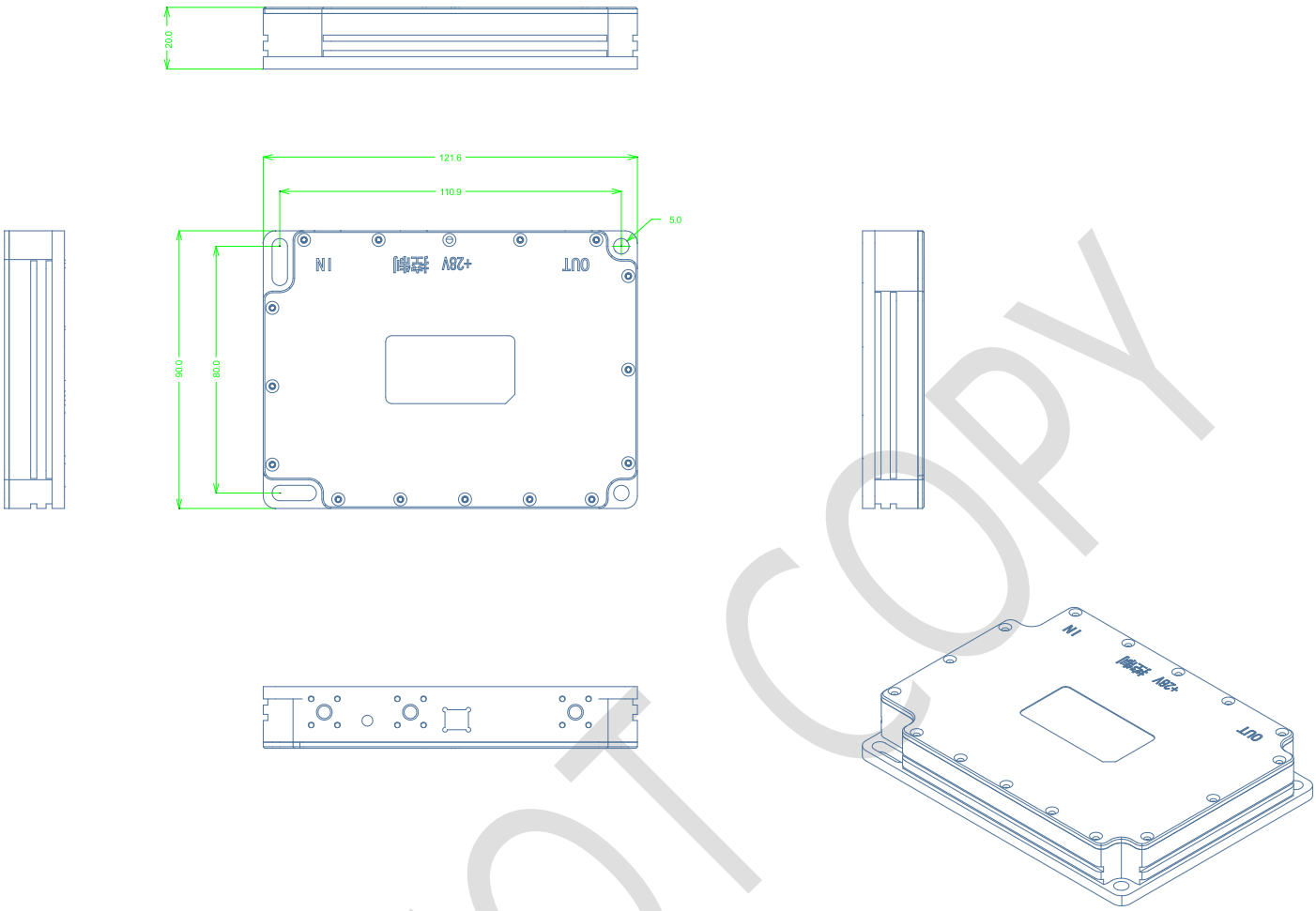

DO NOT COPY